2024학년도 정시
신입생 모집요강

2023. 9. 1.

인제대학교
INJE UNIVERSITY

본 모집요강은 2024학년도 대학입학전형시행계획 변경 승인과 관련된 심의결과에 따라 변경될 수 있습니다.
변경 사항은 추후 우리 대학교 입학홈페이지(http://iphak.inje.ac.kr)를 통해 공고할 예정입니다.

목 차

2024학년도 정시 신입생 모집 주요 변경 내용 ••••••••• 1
모집단위 및 전형유형별 모집인원 ••••••••• 2
전형유형별 전형방법 요약 ••••••••• 4
전형일정표 ••••••••• 5
지원자 유의사항 ••••••••• 6
인터넷 원서접수 / 전형료 환불 안내 ••••••••• 7
등록, 등록취소 및 등록금 환불 절차 ••••••••• 9
수능, 지역인재 전형 ••••••••• 10
실기 전형 ••••••••• 12
농어촌학생 전형 ••••••••• 17
기초생활수급권자 전형 ••••••••• 19
수능성적 반영방법 ••••••••• 21
전형별 선발 원칙 ••••••••• 22
2023학년도 입학전형 결과 ••••••••• 24
행정부서 및 학과(부) 전화번호 ••••••••• 26
통학버스 노선 안내 ••••••••• 27
캠퍼스 오시는길 ••••••••• 28

2024학년도 정시 신입생 모집 주요 변경 내용

1. 모집단위 변경, 통합 및 신설

구분	2024학년도	2023학년도
모집단위 변경	음악공연예술학과	음악학과
	소방방재학과	재난방재학과
	의료IT학과	의료·헬스케어IT공학과
	AI소프트웨어학부	AI빅데이터학부
모집단위 통합	경영학과	경영학과
		국제통상학과
모집단위 신설	게임학과	
	반도체공학과	
	스마트물류학과	
	응급구조학과	
	전기·배터리공학과	
	전기차공학부	
	전자공학과	

2. 전형 명칭 변경

2024학년도	2023학년도
실기 전형 (스포츠헬스케어학과, 웹툰영상학과, 음악공연예술학과)	일반학생 전형 (스포츠헬스케어학과, 웹툰영상학과, 음악학과)

3. 학생부성적 반영방법 변경(음악공연예술학과)

2024학년도	2023학년도
국어, 영어, 수학교과 각 2과목 기타교과 4과목 반영 (총 10과목 반영)	영어교과 2과목 국어 또는 수학교과 3과목 자율교과 4과목 반영 (총 9과목 반영)

모집단위 및 전형유형별 모집인원

■ 수시모집 등록결과에 따른 모집인원 변경은 2023. 12. 29.(금) 이후 홈페이지 게시

모집단위			전체 모집 인원	정원내						정원외			
				가군			다군		정시 모집 계	가군		다군	
				수능	지역 인재	실기	수능	실기		농어촌 학생	기초생활 수급권자	농어촌 학생	기초생활 수급권자
의과대학	의예과		93	22	16				38		0		
약학대학	약학과		32	6	6				12	0	0		
간호대학	간호학과[교직]		110	20					20	0	0		
보건의료 융합대학	물리치료학과		40	0					0	0			
	반려동물보건학과		40	3					3	0	0		
	보건안전공학과		45				16		16			3	
	식품영양 · 식품공학부[교직]	식품공학 식품영양학	45	27					27				
	응급구조학과[신설]		30				3		3			0	0
	의공학부	의용전자 의용소재역학	60	44					44	2			
	임상병리학과		42				5		5			0	
	작업치료학과		40	0					0	0			
사회과학 대학	경찰 · 행정학과		30	2					2	1	1		
	미디어커뮤니케이션학과		35	5					5	2			
	법학과		25	16					16	2	1		
	보건행정학과		40	6					6				
	사회복지학과		35	5					5	3			
	상담심리치료학과		45	9					9				
	스포츠헬스케어학과		60			0			0	0	0		
	유아교육과[사범]		21	2					2	1			
	특수교육과[사범]		25	1					1				
경영대학	경영학과		64	29					29	2			
리버럴 아츠 칼리지	문화콘텐츠학과		30	18					18				
	음악공연예술학과[변경]		25			17			17				
	자유전공학부		33	9					9	2			

모집단위			전체 모집 인원	정원내						정원외			
				가군			다군		정시 모집 계	가군		다군	
				수능	지역 인재	실기	수능	실기		농어촌 학생	기초생활 수급권자	농어촌 학생	기초생활 수급권자
공과대학	건축학과		34	4					4				
	멀티미디어학부	디지털콘텐츠	45				23		23				
		비주얼인포메이션디자인											
		모션미디어											
	반도체공학과[신설]		30	16					16	1	1		
	소방방재학과[변경]		30	7					7	1	1		
	실내건축학과		40				9		9				
	웹툰영상학과		23					7	7				
	전기 · 배터리공학과[신설]		25	12					12				
	전기차공학부[신설]	전기차공학	35	20					20				
		기계공학											
	전자공학과[신설]		25	19					19				
BNIT융합대학	방사선화학과		30				9		9			0	2
	의료IT학과[변경]		30				16		16			2	1
	의생명공학과		30	10					10	1	1		
	제약공학과		80	21					21	2			
AI융합대학	게임학과[신설]		30	6					6	0	0		
	스마트물류학과[신설]		20	0					0				
	컴퓨터공학과		40	10					10	2			
	AI소프트웨어학부[변경]	인공지능	30	23					23	2			
		빅데이터											
		산업보안											
합계			1,622	372	22	17	81	7	499	24	5	5	3

- 정시모집 0명 표기: 수시모집 미충원 인원을 정시모집 해당 모집 '군' 및 '전형'으로 이월 선발합니다.
- 정시모집의 정원외 농어촌학생, 기초생활수급권자 전형의 모집인원은 수시모집 등록결과에 따라 추후 공고 예정입니다.
- 의예과: 의학교육평가인증(6년, 2021. 3. ~ 2027. 2.) 한국의학교육평가원(KIMEE)
- 약학과: 약학교육평가인증(4년, 2020. 1 ~ 2023. 12) 한국약학교육평가원(KACPE)
- 간호학과: 간호교육평가인증(5년, 2020. 6. ~ 2025. 6.) 한국간호교육평가원(KABONE)
- 건축학과: 건축학교육인증(5년, 2022. 8. ~ 2027. 7.) 한국건축학교육인증원(KAAB)
- 컴퓨터공학과는 한국공학교육인증원(ABEEK)에서 실시하는 공학교육인증제를 운영하고 있습니다.

전형유형별 전형방법 요약

모집 군	전형 명		모집단위	전형요소별 반영비율(%)					
				수능	학생부		면접	실기	계
					교과	출결			
가, 다	정원내	수능, 지역인재	해당 모집단위	100					100
			의예과	100			P/F		100
		실기	스포츠헬스케어학과	40				60	100
			웹툰영상학과	20				80	100
			음악공연예술학과		9	1		90	100
	정원외	농어촌학생	해당 모집단위	100					100
			스포츠헬스케어학과	40				60	100
		기초생활 수급권자	해당 모집단위	100					100
			의예과	100			P/F		100
			스포츠헬스케어학과	40				60	100

※ 정시모집에서 의예과 면접은 점수화 하지 않고, 결격여부 판정기준으로만 활용합니다.
※ 지원자격 기준은 각 전형별 세부내용을 확인하시기 바랍니다.

전형일정표

모집 군	구분		일시
공통	인터넷 원서접수		2024. 1. 3.(수) 09:00 ~ 2024. 1. 6.(토) 18:00
	서류제출 (해당자에 한함)		2024. 1. 3.(수) 09:00 ~ 2024. 1. 8.(월) 17:00 ※ 기한 내 도착분만 인정(서류제출 대상자에 한함) 접수사이트에서 발송용 봉투라벨 출력 후 등기우편 발송 (2024. 1. 5.(금) 우체국 소인까지 인정)
	최초합격자 발표 (입학홈페이지)		2024. 1. 31.(수) 14:00 이후
	최초합격자 등록 기간		2024. 2. 7.(수) ~ 2. 13.(화)
	충원합격자 발표 및 등록 기간		2024. 2. 13.(화) ~ 2. 21.(수)
가군 다군	면접 및 실기 고사 시간 및 장소 안내 (입학홈페이지)	· 의예과(면접) · 스포츠헬스케어학과(실기) · 음악공여예술학과(실기) · 웹툰영상학과(실기)	2024. 1. 10.(수) 15:00 이후
	면접 및 실기 고사	스포츠헬스케어학과 실기고사 (김해캠퍼스 실시)	2024. 1. 12.(금)
		의예과 면접고사 (부산캠퍼스(개금) 실시)	2024. 1. 13.(토)
		음악공연예술학과 실기고사 (김해캠퍼스 실시)	2024. 1. 16.(화)
		웹툰영상학과 실기고사 (김해캠퍼스 실시)	2024. 1. 26.(금)

- 전형기간 중 지원자에게 알리는 공지사항이나 변경사항 등은 본교 입학홈페이지에 공고됩니다.
- 본 요강에 안내된 모든 전형 일정 및 장소는 천재지변, 코로나19 확산 등의 사정으로 인하여 변경될 수 있습니다.
- 면접고사, 실기고사 응시순서는 조정이 불가하므로 전형일정의 중복을 피하여 지원하여 주시기 바랍니다.

지원자 유의사항

※입학관련 모든 사항은 본교 입학홈페이지에 공지하오니, 반드시 확인하시기 바랍니다.

1. 유의사항

가. 본 요강에 안내된 모든 전형 일정, 방법, 운영 및 장소는 천재지변 등의 사정으로 인하여 변경될 수 있습니다.

나. 전형기간 중 수험생에게 알리는 공지사항, 합격자 발표 등은 개별 통지하지 않고 본교 입학홈페이지에 공고합니다.

다. 연락 두절로 인하여 합격의 기회를 상실할 경우 이에 대한 책임은 수험생 및 보호자에게 있습니다.

라. 면접고사, 실기고사의 응시순서는 조정이 불가하므로 전형일정의 중복을 피하여 지원하시기 바랍니다.

마. 2024년 2월 졸업 예정자의 경우 당해 연도에 졸업하지 못할 경우 입학을 취소합니다.

바. 합격자가 등록기간 내에 등록금을 납부하지 않을 경우 미등록으로 인한 등록포기로 처리되며, 다음 예비 순위자를 합격자로 선발합니다.

사. 충원 합격자 발표부터는 입학홈페이지에 차수에 따라 일괄발표 또는 원서접수 시 입력한 연락처로 합격사실을 개별 통보합니다. 개별 통보 시 본인 또는 보호자에게 3회 이상 연락을 시도하였으나, 수신자의 부재, 연락처 오기재 등으로 연락이 되지 않거나, 3회 이상 등록여부 결정을 보류할 경우 등록의사가 없는 것으로 간주하여 미등록 불합격 처리하고 차순위자를 충원 합격 처리합니다.

아. 입학성적에 관한 사항은 일절 공개하지 않습니다.

자. 본 요강에 명시되지 않은 사항은 본교 입학전형관리위원회의 결정에 따릅니다.

차. 기타 자세한 사항은 본교 입학홈페이지 및 입학처(☎055-320-3700~2)로 문의 바랍니다.

2. 대입 지원방법에 대한 유의사항(한국대학교육협의회 공통사항)

가. 대학지원방법

: 정시모집에서 군별 모집을 실시하는 대학(교육대학 포함, 산업대학 · 전문대학 제외)에 지원하는 경우에는 군별로 1회 씩만 지원할 수 있습니다.

나. 복수지원 금지

1) 수시모집대학(산업대학, 교육대학, 전문대학 포함)의 합격자(최초 합격자 및 충원 합격자)는 등록여부와 상관없이 모든 대학(산업대학, 교육대학, 전문대학 포함)의 정시모집 및 추가모집에 지원할 수 없습니다.

2) 정시모집 지원시 모집기간 군이 같은 대학(교육대학 포함)간 또는 동일 대학 내 모집기간 군이 같은 모집단위 (일반전형과 특별전형 포함)간의 복수지원은 금지합니다.(산업대학, 전문대학은 모집기간 군의 제한 없음)

다. 이중등록 금지

1) 모집시기별로 지원하여 입학 학기가 같은 2개 이상의 대학(산업대학, 교육대학, 전문대학 포함)에 합격한 자는 하나의 대학에 등록(온라인 문서등록 포함)하여야 하며, 이를 위반한 경우에는 모든 대학의 입학을 무효로 합니다.

2) 정시모집에서 최초 합격 및 충원 합격에 의해 복수의 대학에 합격한 자는 정시모집 등록 기간에 1개 대학에만 등록해야 합니다.

3) 정시모집에서 우리대학에 합격하고 등록한 자가 충원 합격자 발표기간 중 다른 대학의 충원 합격 통보를 받은 경우 합격자는 등록을 원하지 않는 대학에 해당 대학 등록 포기 의사를 즉시 전달하여야 하며, 미등록 충원 마감일까지 입학포기 및 환불신청을 하여야 합니다.

4) 「대학(산업대학, 교육대학, 전문대학 포함)」과 「특별법에 의해 설치된 대학 · 전문대학 · 각종학교」 간에는 복수지원과 이중등록 금지기준이 적용되지 않습니다.

※ 특별법에 의하여 설치된 대학: 육 · 해 · 공군사관학교, 국군간호사관학교, 경찰대학, 광주과학기술원, 대구경북과학기술원, 울산과학기술원, 한국과학기술원, 한국예술종합학교, 한국전통문화대학교, 한국폴리텍대학 등

5) 최종 합격하여 본교에 재학 중인 자라도 지원방법상 금지조항(복수지원, 이중등록, 허위나 부정 등)을 위반 또는 제출한 서류상의 지원자격 미충족 등 결격사유가 발견되면 즉시 입학을 취소합니다. 입학이 취소되는 경우 납부한 등록금은 반환하지 않습니다.

※ 단, 등록금을 납부한 학기가 종료되지 않은 경우에는 「대학 등록금에 관한 규칙」의 반환기준에 준하여 반환합니다. 또한 본교 및 타 대학에서 지원방법상 금지조항으로 입학이 취소되어 퇴교된 자의 경우 입학이 취소된 날로부터 3년간 본교에 입학할 수 없습니다.

인터넷 원서접수 / 전형료 환불 안내

1. 원서접수 시 유의사항

가. 원서접수는 인터넷으로만 접수하며 관련서류는 2024. 1. 8.(월) 17:00까지 본교 김해캠퍼스 입학처에 도착하여야 합니다. ※ 필수 제출서류가 미비될 경우 불합격 처리됩니다.

▶ 원서접수 대행업체 홈페이지에서 **「우편 발송용 봉투 표지」**를 출력한 뒤 제출서류 겉봉에 부착하여 발송 바랍니다.
▶ 서류제출기간: 2024. 1. 3.(수) 09:00 ~ 2024. 1. 8.(월) 17:00까지
▶ 제출방법
① 등기 우편제출: 우)50834, 경남 김해시 인제로 197 인제대학교 입학처(본관 4층) / 1. 5.(금) 소인까지 인정
② 방문제출: 인제대학교 입학처 본관 4층 (☎ 055-320-3700~2)
09:00~17:00까지 가능(점심시간 제외:12:00~13:00 / 토요일, 일요일, 공휴일 제외)

나. 원서접수 후 반드시 원서접수 여부를 본인이 지원한 원서접수 대행업체 홈페이지에서 확인하여야 하며, 이를 이행하지 않아 발생하는 문제에 대해서는 지원자가 모든 책임을 져야 합니다.

다. 접수된 지원서 및 서류의 취소나 변경은 불가능하며, 제출 및 접수된 서류는 반환하지 않습니다.

라. 대입지원에서 부정한 방법으로 지원하거나, 이에 협조하여 공정한 학생 선발 업무를 방해하는 경우, 입학 무효 및 별도의 처벌을 받을 수 있습니다.

마. 원서접수를 마감한 후에는 접수를 취소할 수 없으며, 전형료를 환불받을 수 없습니다.

2. 입학원서 · 제출서류 작성요령

가. 입학원서, 제출서류의 입력 · 기재내용은 반드시 사실과 일치하여야 하며, 입력 · 기재착오로 인한 불이익은 지원자에게 책임이 있습니다.

나. 성명 및 주민등록번호는 주민등록등본에 기재된 대로 정확하게 입력하여야 합니다.

다. 지원자격 확인 중 필요할 경우 기본 제출서류 외에 지원자에게 추가 증빙서류를 요청할 수 있으며, 지원자는 반드시 해당 서류를 제출하여야 합니다.

라. 지원자 및 보호자의 주소, 전화번호는 전형기간 중 언제든지 연락이 가능한 곳의 주소와 전화번호를 모두 입력해야 하며, 전형기간 중 변동이 있을 시 반드시 본교 입학처에 변경 사실을 통보하여야 합니다.

마. 고교 졸업 후 고교명이 변경된 경우 재학 당시의 고교명을 입력하여야 합니다.

3. 개인정보 수집 및 이용

가. 대학 입학전형을 위하여 아래와 같이 수험생의 개인정보를 수집, 이용합니다.

1) 수험생 정보: 성명, 주민등록번호, 주소, (휴대)전화번호, 이메일, 학생부 자료, 졸업(예정)연도, 국적, 대학수학능력시험 자료, 환불 계좌 등

2) 학교 정보: 고교명, NEIS 코드, 고교 전화번호 등

나. 수집된 개인정보는 대학의 입학, 장학, 학사, 통계업무, 신입생 예비대학, 오리엔테이션 안내 및 대학에서 제공하는 기타 안내 이외의 다른 목적으로는 사용되지 않으며, 개인정보 보유기간의 경과 및 처리목적 달성 등 개인정보가 불필요하게 되었을 때에는 지체 없이 해당 개인정보를 파기합니다.

4. 전형료 및 환불 안내

가. 전형료 및 수수료 (단위: 원)

전형(모집단위)	일반전형료	면접고사료	실기고사료	원서접수 수수료	계
의예과	47,000	13,000	–	5,000	65,000
수능, 지역인재(의예과 제외)	27,000	–	–	5,000	32,000
농어촌학생	27,000	–	–	5,000	32,000
실기	27,000	–	26,000	5,000	58,000
기초생활 수급권자	–	–	–	5,000	5,000

나. 아래의 경우에 한해서만 전형료 반환이 가능합니다.

1) 천재지변·질병·기타 사고 등 지원자의 귀책이 아닌 사유로 면접 또는 실기에 응시할 수 없는 경우(단순 결시자 제외): 면접고사료 13,000원, 실기고사료 26,000원 반환

2) 사회배려대상자(국가보훈법률에서 정한 대상자, 기초생활수급자, 차상위계층, 한부모가족 지원대상자)의 경우 관련 증빙서류를 제출한 자: 원서접수 수수료 5,000원을 제외한 금액을 반환(추후 입학홈페이지 안내 예정)

다. 전형료 비례 반환 안내

1) 본교는 고등교육법 제34조의4 제5항에 따라 입학전형 관련 수입 · 지출에 따른 잔액을 2024. 4. 30.(화)까지 입학전형에 응시한 사람이 납부한 입학전형료에 비례하여 반환할 예정입니다.

2) 입학전형료 반환 방법은 인터넷원서 접수 시 입력한 금융기관 환불계좌로 이체됩니다.

3) 반환절차에 소요되는 비용(금융기관 전산망 이용에 드는 비용 등)이 발생할 경우 비용을 차감하고 반환될 예정이며, 소요되는 비용이 반환할 금액 이상이면 반환하지 않습니다.

등록, 등록취소 및 등록금 환불 절차

1. 등록금 납부

가. 최초합격자 등록금 납부 기간: 2024. 2. 7.(수) ~ 2. 13.(화) 16:00까지

나. 충원합격자 등록금 납부 기간: 2024. 2. 13.(화) ~ 2. 21.(수) 16:00까지

※ 단, 충원 합격 차수에 따라 등록금 납부 기간이 다르므로 해당 차수별로 고지서에 안내된 기간 내 미납 시 합격 취소

다. 등록금액: 등록금 고지서 금액

라. 등록 장소 및 방법: 본교 입학홈페이지에서 납부고지서를 출력하여 납부 기간 내 납부
(가상계좌 이체 또는 신한은행 방문 납부)

※ 가상계좌는 수험생 개인에게 부여된 고유의 계좌이므로 가상계좌로의 인터넷뱅킹, 폰뱅킹, ATM이체가 모두 가능

마. 등록금 납부기간 내에 납부를 하지 않을 경우 미등록으로 인한 등록포기로 처리되며, 다음 예비 순위자를 합격자로 선발합니다.

바. 전액장학금(실납부액 0원)도 입학홈페이지의 등록페이지에서 등록절차를 반드시 진행하여야 하며 등록을 하지 않을 경우 등록포기로 처리됩니다.

사. 학자금 대출 지연 등으로 인하여 등록마감일까지 등록하지 못하는 사유가 발생할 시 지체 없이 본교 입학처로 통보하여야 하며, 이를 어겨 불이익이 발생할 경우 본교에서는 책임지지 않습니다.

2. 등록금 환불절차

가. 등록금 환불신청 기간: 2024. 2. 14.(수) ~ 2. 20.(화)

나. 등록금 환불시간: 월요일 ~ 금요일, 10:00 ~ 16:00

다. 등록금 환불절차

1) 본교 입학홈페이지 등록 취소 및 환불 사이트에서 휴대전화번호로 본인인증 후 로그인
2) 등록취소, 환불사유 입력 및 원서접수 시 입력한 계좌번호 확인
3) 원서접수 시 입력한 계좌로 환불금액 입금

라. 등록금 환불시 유의사항

1) 오후 2시 이전에 신청한 경우에는 당일 입금되며, 그 후에 신청한 경우는 다음 날 입금됩니다.
2) 토요일, 일요일 및 공휴일은 신청만 가능하며, 환불업무는 진행되지 않으며 휴일 이후 환불 업무가 진행 됩니다.
3) 원서접수 시 입력한 수험생의 휴대전화번호로 인증번호가 전송되고, 원서 접수 시 입력한 환불계좌로 계좌이체 됩니다.
4) 원서접수 후 전화번호 및 계좌번호가 바뀐 경우에는 반드시 사전에 입학처에 연락하여 수정해야 합니다.
5) 환불신청은 인터넷으로만 신청가능하며 취소 또는 변경할 수 없습니다.

수능, 지역인재 전형

수능 전형 모집인원: 111명 지역인재 전형 모집인원: 21명	해당모집단위 수능100%	의예과 면접 있음

1. 지원자격

공통	고교졸업학력 소지(예정)자로서 2024학년도 대학수학능력시험에 응시한 자(한국사 필수 응시) ※ 한국사 미응시자는 지원자격 미달 불합격 처리
지역인재	고등학교 입학부터 졸업까지 부산 · 울산 · 경남지역 소재 고등학교에서 전 교육과정을 이수한 졸업(예정)자 ※ 2학년 수료 예정자 중 상급학교 조기입학 자격을 부여받은 자 포함 「초 · 중등교육법」 제 2조에 따른 고등학교 외 고교 졸업 동등 학력자는 지원자격에서 제외(영재학교 졸업(예정)자 지원불가) ※ 단 1일이라도 부산 · 울산 · 경남 이외 지역의 고등학교를 재학한 경우(학교생활기록부 확인) 지원자격 미달 처리됨 ※ 졸업예정자의 경우 고교졸업 이후에 고등학교생활기록부를 추가로 제출하여야 하며, 원서접수 시점부터 고등학교졸업까지 기간 동안의 지원자격을 확인하며, 확인결과 자격미달 사유가 발견될 경우 합격 및 입학이 취소됨 ※ 고등학교 졸업학력 검정고시 합격자 지원 불가

2. 전형방법

모집 군	모집단위	전형요소별 반영비율(%)		
		수능성적	면접	계
가	의예과	100	P/F	100
	해당모집단위	100		100
다	해당모집단위			

※ 의예과 면접은 점수화 하지 않고, 결격여부 판정기준으로만 활용
(의예과 면접고사에서 부적격 판정을 받은 경우, 수능성적과 관계없이 불합격으로 처리)
※ 수능성적 반영방법: 21페이지 ‘수능성적 반영방법’ 참조

3. 제출서류

제출 서류 없음

※ 지역인재 전형 학교생활기록부 온라인제공 비동의자의 경우 해당 서류를 제출해야 함
※ 지역인재 전형 최종등록자 중 2024학년도 졸업예정자는 최종 졸업증명서(또는 학교생활기록부)를 2024. 2. 13.(화) ~ 2. 22.(목)까지 제출해야 함

4. 의예과 면접고사 안내

가. 평가방법

1) 면접방식: 다중미니면접(Multiple Mini Interview), 총 3개 면접실
2) 면접시간: 총 30분 (면접실 당 10분)
3) 면접실 구성: 수험생 1명과 면접위원 2명
4) 평가내용: 좋은 의사로 성장할 수 있는 잠재력이 있는 학생의 인성

나. 질문예시

1) 문항유형 1

우리 반은 지역사회 봉사활동을 계획 중이다. 회의를 몇 번 하였으나, 의견이 분분하여 구체적인 계획을 세우지 못하였다. 시간상 오늘은 결정해야 한다. 회의를 시작하기 전에 나와 친하게 지내는 반장이 나에게 '다들 자기들의 의견이 좋다고 주장해서 결정하기가 힘들다. 그런데 계획안이 결정된다고 해도, 필요한 역할을 맡으려고 나서는 사람이 없을 것 같다. 그것이 더 걱정이다.' 라고 말하였다. 1. 이 상황을 어떻게 생각합니까? 2. 반장의 말에 어떻게 생각합니까? 3. 응시자가 '나' 라면 어떻게 하겠습니까?

2) 문항유형 2

다른 사람과 함께 일을 수행하던 중 위기가 생겼으나 잘 극복하고 성공적으로 일을 마쳤던 사례를 이야기하시오. ※ 자신의 과거 사례를 구체적으로 이야기하시오. ※ 자신과 타인의 개인정보가 노출되지 않게 주의하시오.

다. 진행방식

1) 면접실 밖에서 2분간 제시문과 질문을 읽고 답변 준비
2) 면접실 입실 후 8분간 면접

※ 학교생활기록부 기반 질문은 하지 않습니다.
※ 면접고사 불참자는 불합격 처리합니다.
※ 천재지변 등의 사유로 인해 추후 면접방법, 면접위원 또는 수험생 수가 변경될 수 있습니다.

실기 전형

모집인원: 3명	스포츠헬스케어학과 수능40% + 실기60%	음악공연예술학과 학생부10%(교과9%+출결1%) + 실기 90%	웹툰영상학과 수능20% + 실기80%

1. 모집단위별 모집인원

모집 군	모집단위	모집인원
가	스포츠헬스케어학과	0
	음악공연예술학과	0
다	웹툰영상학과	3

※ 모집인원이 '0' 명인 모집단위는 수시모집 등록결과에 따라 이월인원이 있을 경우 모집하는 학부(과)로, 2023. 12. 29.(금) 이후 입학홈페이지에서 모집인원을 반드시 확인 바랍니다.

2. 지원자격

스포츠헬스케어학과, 웹툰영상학과	고교졸업학력 소지(예정)자로서 2024학년도 대학수학능력시험에 응시한 자(한국사 필수 응시) ※ 한국사 미응시자는 지원자격 미달 불합격 처리
음악공연예술학과	고등학교 졸업(예정)자 및 동등학력 소지(예정)자 중 음악적 재능이 우수한 자 ※ 2024학년도 대학수학능력시험에 미응시한 자도 지원 가능

3. 전형방법

모집 군	모집단위	전형요소별 반영비율(%)			
		수능성적	학생부성적	실기성적	계
가	스포츠헬스케어학과	40		60	100
	음악공연예술학과		10(교과:9,출결:1)	90	100
다	웹툰영상학과	20		80	100

※ 수능성적 반영방법: 21페이지 '수능성적 반영방법' 참조
※ 학생부교과(성적) 반영방법: 16페이지 '음악공연예술학과 학생부교과(성적) 반영방법' 참조

4. 제출서류

제출 서류 없음

※ 음악공연예술학과 지원자 중 학교생활기록부, 검정고시 성적 온라인제공 미동의 자의 경우 해당 서류를 제출해야 함

5. 스포츠헬스케어학과 실기고사

가. 실기고사 종목 및 배점

구분	종목별 배점				
	공통 종목		핸드볼 공 던지기	윗몸 일으키기	계
	100M 달리기	Z-run			
남	200 (12.0초 이하 만점)	200 (14.0초 이하 만점)	200 (37M 이상 만점)	-	600
여	200 (14.3초 이하 만점)	200 (15.3초 이하 만점)	-	200 (1분 70회 이상 만점)	600

※ 실기점수 반영공식: 반영점수 X 0.1

나. 실기고사 종목별 배점기준표

점수	100M 달리기 (공통 종목)		Z-run (공통 종목)		핸드볼 공 던지기	윗몸 일으키기
	남 [기록(초)]	여 [기록(초)]	남 [기록(초)]	여 [기록(초)]	남 [기록(M)]	여 [기록(회/분)]
200	~12.0	~14.3	~14.0	~15.3	~37	~70
195	12.1~12.2	14.4~14.5	14.1~14.2	15.4~15.5	36~35	69~68
190	12.3~12.4	14.6~14.7	14.3~14.4	15.6~15.7	34~33	67~66
185	12.5~12.6	14.8~14.9	14.5~14.6	15.8~15.9	32~31	65~64
180	12.7~12.8	15.0~15.1	14.7~14.8	16.0~16.1	30~29	63~62
175	12.9~13.0	15.2~15.3	14.9~15.0	16.2~16.3	28~27	61~60
170	13.1~13.2	15.4~15.5	15.1~15.2	16.4~16.5	26~25	59~58
165	13.3~13.4	15.6~15.7	15.3~15.4	16.6~16.7	24~23	57~56
160	13.5~13.6	15.8~15.9	15.5~15.6	16.8~16.9	22~21	55~54
155	13.7~13.8	16.0~16.1	15.7~15.8	17.0~17.1	20~19	53~52
150	13.9~14.0	16.2~16.3	15.9~16.0	17.2~17.3	18~17	51~50
145	14.1~14.2	16.4~16.5	16.1~16.2	17.4~17.5	16~15	49~48
140	14.3~	16.6~	16.3~	17.6~	14~	47~

다. 실기종목 측정방법

구분	100M 달리기(공통 종목)	Z-run(공통 종목)
시설	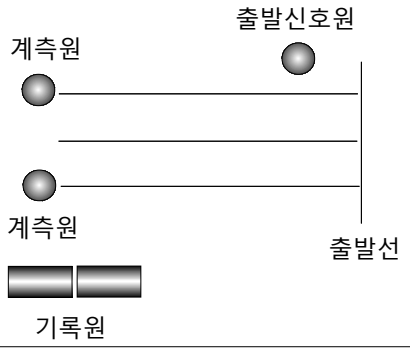	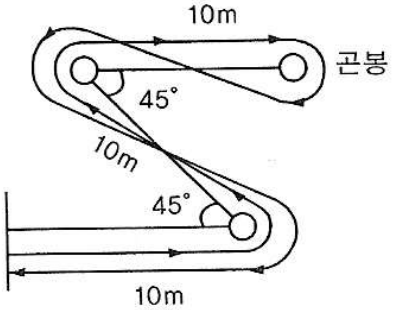
계측 방법	가. 출발신호원은 깃발을 들어 계측원에게 준비상황을 확인한다. 나. 기록원의 조작에 의한 출발신호음에 따라 수험생은 출발한다. 다. 수험생은 스탠딩 자세로 출발한다. 라. 출발은 한 번에 1명씩 하는 것을 원칙으로 한다. (단, 사정에 따라 1명 이상 출발할 수도 있다.) 마. 한 번 달리는 것을 원칙으로 한다. 파울인 경우 다시 한 번의 기회를 주며, 2번 모두 파울하면 기본점수를 부여한다. 바. 계시는 1/10의 단위로 계시하여 기록한다. 사. 소수 첫째자리 미만은 버리고 기록한다.	가. 계측원 조작에 의한 신호음에 따라 수험생이 출발한다. 나. 수험생은 스탠딩 자세로 출발하며 화살표 방향으로 달린다. 다. 순서는 화살표 방향으로 한다. (단, 3번째 반환점 회전방향은 수험생의 자율에 맡긴다.) 라. 수험생에게 1회 시기를 부여한다. 마. 파울인 경우 다시 한 번의 기회를 주며, 2번 모두 파울하면 기본 점수를 부여한다. 바. 계시는 1/10의 단위로 계시하여 기록한다. 사. 소수 첫째자리 미만은 버리고 기록한다.
주의 사항	가. 스파이크 사용을 불허한다. 나 중도에서 넘어졌을 때는 최종 응시자 시험 후 재시험 기회 1회를 제공한다.	가. 스파이크 사용을 불허한다. 나. 아래의 경우 파울로 간주한다. 1) 포스트를 돌 때 고의로 바닥에 손을 짚는 경우 2) 출발 및 중도에 넘어졌을 경우 3) 포스트를 움직이거나 이동시킨 경우 4) 신체의 일부(옷 포함)가 포스트에 명백하게 닿았을 경우 5) 규정된 코스를 이탈하여 달릴 경우 다. 실기고사의 모든 장면은 캠코더 촬영을 통해 녹화한다.

구분	핸드볼 공 던지기(남)	윗몸 일으키기(여)
시설	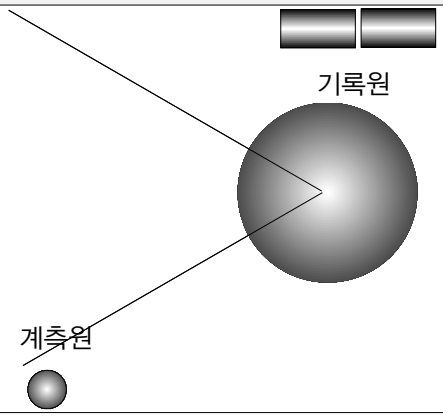	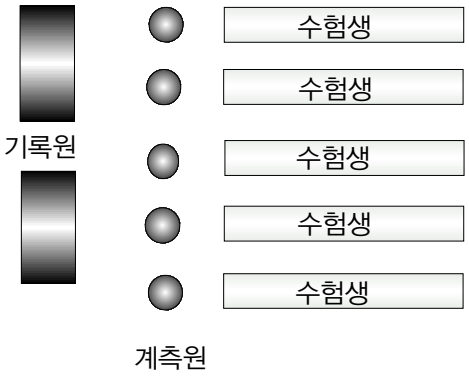
계측 방법	가. 직경 2M 원 안에서 실시한다. 나. 제한선 안에 떨어진 것은 유효한 것으로 인정한다. 다. 공인 핸드볼(3호) 공을 사용한다. 라. 2번 던져 좋은 기록으로 선택하는 것을 원칙으로 하며, 2번 모두 파울하면 기본점수를 부여한다. 마. 소수자리를 버림하여 M 단위로 계측한다.	가. 1분간 반복 실시한 횟수로 결정한다. 나. 수험생은 양손을 머리 뒤에서 손깍지를 끼어 맞잡고 실시한다. 다. 양발을 모으고 다리는 무릎을 직각으로 굽혀 세우고 누운 자세에서 윗몸일으키기 장비에 발을 고정시킨다. 라. "시작" 신호와 함께 윗몸을 일으켜 팔꿈치가 대퇴부 위에 닿도록 하고 드러누울 때 머리 뒤의 손등이 윗몸일으키기 장비에 닿고 이를 연결동작으로 하면 1회로 인정한다.
주의 사항	가. 기록에 영향을 주는 이물질(왁스, 송진 등) 사용을 금한다. 나. 오버핸드스로우를 제외한 감아 던지는 모든 행위는 파울로 간주한다.	가. 머리에서 손을 떼거나, 몸을 비틀거나, 팔꿈치가 무릎에 닿지 않거나, 머리 뒤의 손등이 매트에 닿지 않으면 1회로 간주하지 않는다. 나. 허리반동을 사용할 시 1회로 간주하지 않는다.

라. 실기고사 유의사항

1) 어느 한 종목이라도 결시, 불응하거나 부정행위를 한 자는 불합격으로 처리합니다.
2) 인솔자 및 실기고사 요원의 지시에 따라 실기고사에 응해야 합니다
3) 시간을 엄수하고 자리를 무단이탈 하여서는 안됩니다.
4) 지각수험생에 대해서는 실기고사 실행위원회의 결정에 따릅니다.
5) 부정한 방법으로 합격 또는 입학한 사실이 확인될 때에는 합격 및 입학이 취소되어 퇴교 처리됩니다.
6) 체육 복장을 갖추어야 하며, 스파이크 및 각종 보조 장구, 접착제 등을 사용할 수 없습니다.
7) 실기고사 당일 발생하는 부상 및 사고에 대해서는 본교에서 책임지지 않습니다.

6. 음악공연예술학과 실기고사, 학생부(성적) 반영 및 출결점수 반영 방법

가. 실기고사 종목 및 배점

전공		실기과목	배점
관현악	관(타)악	자유곡 1곡 ※ 단, 타악기는 Snare Drum, Timpani, Marimba를 모두 합하여 6분 내외 ※ 반주자는 수험생 개인이 동반하여야 함	900
	현악	자유곡 1곡 ※ 반주자는 수험생 개인이 동반하여야 함	900
성악		아래의 1, 2번 중 택일 1. [이탈리아 가곡 또는 아리아 1곡]과 [독일 가곡 1곡](총 2곡) 2. 서로 다른 뮤지컬 중 뮤지컬 넘버 2곡 ※ 원어로 부를 것, 아리아는 원조로 부를 것 ※ 반주는 수험생 개인이 동반하여야 함	900
작곡		1. 작곡실기 : ①, ② 중 택 일 ① 주어진 동기에 의한 세도막 형식의 피아노곡 ② 주어진 동기에 의한 16마디~24마디 내외의 단선율	600
		2. 피아노: 자유곡 1곡	300
피아노		자유곡 2곡(각 곡당 450점)	900

※ 실기점수 반영공식: 반영점수 X 0.1

나. 실기고사 유의사항

1) 어느 한 종목이라도 결시, 불응하거나 부정행위를 한 자는 불합격으로 처리됩니다.
2) 감독관 및 진행요원의 지시에 따라 실기고사에 응해야 합니다.
3) 지각수험생에 대해서는 실기고사 실행위원회의 결정에 따릅니다.
4) 관(타)악, 현악, 성악 응시자는 반주자를 수험생 개인이 동반하여야 합니다.
5) 실기고사 순서추첨 결과로 인하여 반주자가 타 수험생과 중복되어 발생하는 불이익에 대해서는 수험생이 감수하여야 합니다.
6) 관악과 현악 응시자는 해당 악기를 개인이 지참하여야 합니다.(타악 제외)
7) 타악기는 Timpani, Snare Drum, Marimba(E Marimba)가 준비되어 있습니다.
8) 수험생 및 반주자는 모두 신분증을 지참하여야 하며, 신분증 제시에 불응할 경우 불합격 처리됩니다.
9) 부정한 방법으로 합격 또는 입학한 사실이 확인될 때에는 합격 및 입학이 취소되어 퇴교 처리됩니다.

다. 음악공연예술학과 학생부교과(성적) 반영방법

모집단위	반영교과	과목수
음악공연예술학과	국어, 수학, 영어	교과당 각 2과목
	기타교과	4과목
	※ 기타교과: 체육, 예술교과를 제외한 전교과 반영가능 ※ 진로선택과목은 기타교과로 최대 1과목만 반영가능	[진로선택과목 반영방법(성취도를 등급으로 환산)] A등급: 1등급 B등급: 4등급 C등급: 7등급

1) 1학년 1학기 ~ 3학년 1학기까지 성적반영(졸업자 포함)
2) 석차등급 또는 석차가 기재된 과목만 반영
3) 동일교과 내 상위 과목의 석차등급을 반영하며, 동일 과목이라도 학기가 다른 경우 별도 과목으로 인정
4) 학생부성적 반영방법: 90 – {(10과목 총 등급 수 – 10) × 1.125}
5) 검정고시 성적 반영방법: 100 – {(100 – 고졸 검정고시 평균 점수) X 2.5}
6) 학생부·검정고시 성적 반영공식: 반영점수 X 0.1
7) 석차, 재적수가 없는 경우 또는 학생부 성적을 산출할 수 없는 경우(해외고 등): 최하위 점수 부여

라. 음악공연예술학과 출결점수 반영방법

등급	결석일수	환산성적	등급	결석일수	환산성적
1	0	1	6	16~20	0.5
2	1~2	0.9	7	21~25	0.4
3	3~5	0.8	8	26~30	0.3
4	6~10	0.7	9	31~35	0.2
5	11~15	0.6	10	36~	0

※ 출결 환산: 1학년~ 3학년 1학기까지 과정 전체의 출결상황을 아래 기준으로 환산 평가하여 반영(사고결만 환산)
※ 검정고시 합격자는 출결점수를 별도로 반영하지 않음
※ 고교 졸업자 중 출결 점수를 반영할 수 없는 경우(해외고 등): 최하위 점수 부여

7. 웹툰영상학과 실기고사

가. 실기고사 종목 및 배점

종목	형식	시간	문제유형	배점
칸 만화	4절지	4시간	당일 발표된 주제에 따라 4칸 이상의 만화로 자유롭게 표현	100
상황표현			당일 발표된 주제에 따라 상황을 설정하여 창의적으로 표현	100
기초디자인			당일 발표된 주제에 따라 조형감각을 활용하여 화면 구성	100

※ 원서 접수 시 “칸 만화”, “상황표현”, “기초디자인” 중 1개 분야를 선택
※ 실기성적 반영공식: 반영점수 X 0.8

나. 실기고사 유의사항
1) 실기고사 복장: 단정한 복장(교복착용 금지)
2) 화지는 본 대학에서 제공하며, 1회에 한하여 교환 가능합니다.
3) 픽사티브(정착제) 지참 시 감독관의 지시에 따라 사용 가능하며, 작품은 완전히 말린 후에 제출합니다.
4) 실기고사에 결시하거나 부정행위를 한 자는 불합격으로 처리됩니다.
5) 감독관 및 진행요원의 지시에 따라 실기고사에 응해야 합니다.
6) 지각수험생에 대해서는 실기고사 실행위원회의 결정에 따릅니다.

농어촌학생 전형

모집인원: 추후공지	해당모집단위 수능100%	스포츠헬스케어학과 수능40% + 실기60%

1. 지원자격

구분	내용
공통	고교졸업학력 소지(예정)자로서 2024학년도 대학수학능력 시험에 응시한 자(한국사 필수 응시) 중
유형 I 중 · 고교 [6년과정]	지원자 본인이 농어촌지역에 소재한 중학교 입학일부터 고등학교 졸업일까지 전 교육과정(6년)을 이수하고 졸업(예정)한 자로서, 재학기간 중 **부모와 지원자 모두**가 농어촌지역에 거주한 자
유형 II 초 · 중 · 고교 [12년과정]	지원자 본인이 농어촌지역에 소재한 초등학교 입학일부터 고등학교 졸업일까지 전 교육과정(12년)을 이수하고 졸업(예정)한 자로서, 재학기간 중 **지원자 본인**이 농어촌지역에 거주한 자

가. 농어촌 지역은 「지방자치법」 제3조에 의한 읍·면지역 및 「도서·벽지지역 교육진흥법시행규칙」 제2조에 따른 도서·벽지 지역을 말하며 고교졸업 이후 또는 재학 중 행정구역 개편 등으로 소재지 구분이 변경된 경우에는 초 · 중 · 고교 입학 당시를 기준으로 함

나. 해당 유형에 속하는 재학기간 동안 단 1일이라도 학생 또는 부모가 농어촌지역을 벗어나거나, 학생이 농어촌지역을 벗어난 초 · 중 · 고교에 재학한 경우 지원자격 미달 처리됨 **[주민등록표초본 및 학교생활기록부 확인]**

※ 유형 I 의 경우 재학기간과 학생 · 부모 거주 충족기간은 중학교 입학 시부터 고등학교 졸업 시까지

다. 재학 및 거주기간 등 지원자격은 연속된 연수만을 인정

라. 검정고시출신자 및 농어촌지역에 소재한 특수목적고(과학고, 외국어고, 국제고, 예술고, 체육고, 마이스터고)는 지원할 수 없음

마. 졸업예정자의 경우 고교졸업일 이후에 지원 자격 확인서류(고등학교생활기록부, 주민등록표초본 등)를 추가로 제출해야 하며, 제출된 서류는 원서접수 시점부터 고등학교 졸업일까지 기간 동안의 지원 자격을 확인하고, 확인결과 자격미달 사유가 발견될 경우 합격 및 입학이 취소될 수 있음

바. 기타사항

구분	내용
유형 I 부모 사망	중·고교 재학기간 중 사망한 경우 사망 전까지의 거주지가 농어촌 지역이어야 함
유형 I 부모 이혼	중·고교 재학기간 중 이혼한 경우에는 이혼일 전 부모의 거주지가 모두 농어촌 지역이어야 하며, 이혼일 후에는 친권이 있는 부 또는 모의 거주지가 농어촌 지역이어야 함 (단, 친권과 양육권이 경합할 경우에는 양육권을 가진 자를 기준으로 적용)

2. 전형방법

모집 군	모집단위	전형요소별 반영비율(%)			
		수능성적	면접	실기성적	계
가	해당모집단위	100			100
	스포츠헬스케어학과	40		60	100
다	해당모집단위	100			100

※ 수능성적 반영방법: 21페이지 '수능성적 반영방법' 참조

※ 실기고사 반영방법: 13페이지 '스포츠헬스케어학과 실기고사' 참조

3. 제출 서류

대상자	제출서류	비고
[유형Ⅰ] 중·고교 6년 과정	1. 농 · 어촌학생 지원자격 및 재학사실 확인서 1부	· 원서접수 사이트에서 출력
	2. 중학교 학교생활기록부(원본대조필) 1부	· 학교장의 직인이 날인되어야 함(출신 학교장 직인이 아니어도 됨) · 나이스 출력본 가능
	3. 지원자 가족관계증명서 원본 1부	· 지원자 본인 기준으로 발급 · 주민등록번호 전체가 기재되어야 함
	4. 부, 모, 본인 주민등록표(초본) 원본 각 1부 (주소지 변동사항 전체가 모두 기재되어야 함) 가. 부모가 이혼한 경우: –지원자 기본증명서 원본 1부 –부 또는 모의 혼인관계증명서 원본 1부 나. 부 또는 모가 사망한 경우: –사망한 부 또는 모의 기본증명서 원본 1부 (2007년 이전 사망한 경우 제적등본 원본 1부) ※ 사유별 추가서류를 제출해야 하며, 미제출자는 지원자격을 인정하지 않음	· 중·고등학교 전 재학기간 동안 지원자 및 부와 모의 읍·면 또는 도서·벽지지역 거주 사실을 증명하는 주민등록표(초본) · 주민등록번호 전체가 기재되어야 함 · 부, 모, 본인이 개명한 경우 주민등록표(초본)에 개명한 사실이 기재되어야함
[유형Ⅱ] 초·중·고교 12년 과정	1. 농 · 어촌학생 지원자격 및 재학사실 확인서 1부	· 원서접수 사이트에서 출력
	2. 초등학교, 중학교생활기록부(원본대조필) 각 1부	· 학교장의 직인이 날인되어야 함(출신 학교장 직인이 아니어도 됨) · 나이스 출력본 가능
	3. 지원자 본인 주민등록표(초본) 원본 1부 (주소지 변동사항 전체가 모두 기재되어야 함)	· 초 · 중 · 고등학교 전 재학기간 동안 지원자가 읍·면 또는 도서·벽지지역 거주 사실을 증명하는 주민등록표(초본) · 주민등록번호 전체가 기재되어야 함 · 본인이 개명한 경우 주민등록표(초본)에 개명한 사실이 기재되어야 함
· 학생부 온라인 제공 비동의자 · 2015년 2월 이전 졸업자	고등학교 학교생활기록부 1부	· 학교장의 직인이 날인되어야 함(출신 학교장 직인이 아니어도 됨) · 나이스 출력본(대입전형용) 가능
최종등록자 중 원서접수 시 2024년 2월 졸업예정자	[유형Ⅰ] 중고교 6년 과정 1. 고교졸업증명서 원본 1부 2. 부, 모, 본인 주민등록표(초본) 원본 1부	고교 졸업일 이후 발행된 것에 한함 · 주민등록표(초본): 주소지 변동사항 전체가 모두 기재되어야 함 · **2024. 2. 13.(화) ~ 2. 22.(목) 17:00까지 제출**
	[유형Ⅱ] 초중고 12년 과정 1. 고교졸업증명서 원본 1부 2. 본인 주민등록표(초본) 원본 1부	

가. 우편 및 방문제출: 원서접수 사이트에서 발송용 봉투라벨을 출력하여 봉투 부착 후 등기 발송 및 방문제출
나. 모든 제출서류는 원서접수 마감일 기준 7일 이내인 2023. 12. 29.(금) 이후 발급분을 제출하여야 함
다. 지원자격 확인을 위하여 상기 서류 이외에 추가 서류제출을 요구할 수 있음
라. 최종등록자 중 졸업예정자의 추가제출 서류를 심사하여 지원자격을 충족하지 못할 경우 합격 취소 처리함
마. 제출서류가 2024. 1. 8.(월) 17:00까지 미도착시 불합격 처리함(2024. 1. 5.(금)우체국소인까지 인정)

기초생활수급권자 전형

모집인원: 추후공지	수능100%	의예과 면접 있음	스포츠헬스케어학과 수능40%+실기60%

1. 지원자격

고교졸업학력 소지(예정)자로서 2024학년도 대학수학능력 시험에 응시한 자(한국사 필수 응시) 중 아래의 자격조건 중 한 가지를 충족하는 자

가. 국민기초생활보장 수급자 및 수급권자:
「국민기초생활보장법」 제2조 제1호(수급권자) 및 제2호(수급자)에 의한 대상자

나. 차상위계층: 「국민기초생활보장법」 제2조 제10호에 따른 차상위계층에 의한 대상자
1) 복지급여 수급자: 차상위 건강보험본인부담경감 대상자, 차상위 장애수당 대상자, 차상위장애인연금 대상자, 차상위 자활대상자
2) 복지급여 비수급자: 우선돌봄 차상위 가구의 학생

다. 한부모가족 지원대상자: 「한부모가족지원법」 제5조 및 제5조의2에 따른 지원대상자

2. 전형방법

모집 군	모집단위	전형요소별 반영비율(%)				
		수능성적	면접	학생부성적	실기성적	계
가	의예과	100	P/F			100
	해당모집단위	100				100
	스포츠헬스케어학과	40			60	100
다	해당모집단위	100				100

※ 수능성적 반영방법: 21페이지 '수능성적 반영방법' 참조
※ 의예과 면접고사 반영방법: 11페이지 '의예과 면접고사 안내' 참조
※ 실기고사 반영방법: 13페이지 '스포츠헬스케어학과 실기고사' 참조
※ 의예과 면접은 점수화 하지 않고, 결격여부 판정 기준으로만 활용
(의예과 면접고사에서 부적격 판정을 받은 경우, 수능성적과 관계없이 불합격으로 처리)

3. 제출 서류

대상자		제출서류
· 기초생활수급(권)자		국민기초생활수급자 증명서(본인기준) 원본 1부
· 차상위계층	차상위 본인부담경감대상자	차상위 본인부담경감대상자 증명서 원본 1부
	장애수당 대상자	장애수당대상자 확인서 원본 1부
	장애인연금 대상자	장애인연금대상자 확인서 원본 1부
	자활급여 대상자	자활근로자 확인서 원본 1부
	차상위계층확인서 발급대상자	차상위계층확인서원본 1부
· 한부모가족 지원대상자		한부모가족 확인서 원본 1부

※ 차상위계층 또는 한부모가족 지원대상자가 본인이 아닌 경우에는 가족관계증명서(부 또는 모 기준) 원본 1부 제출

가. 우편 및 방문제출: 원서접수 사이트에서 우편 발송용 봉투 표지를 출력하여 봉투 부착 후 등기 발송 및 방문제출
나. 지원자격 제출서류는 원서접수 마감일 기준 7일 이내인 2023. 12. 29.(금) 이후 발급본에 한함
다. 지원자격 확인을 위하여 상기 서류 이외에 추가 서류제출을 요구할 수 있음
라. 최종등록자 중 졸업예정자의 추가제출 서류를 심사하여 지원자격을 충족하지 못할 경우 합격 취소 처리함
마. 제출서류가 2024. 1. 8.(월) 17:00까지 미도착시 불합격 처리함(2023. 1. 5.(금) 우체국소인까지 인정)

수능성적 반영방법

■ 수능, 지역인재, 실기, 농어촌학생, 기초생활 수급권자 전형

1. 수능 반영 과목

모집단위	반영 영역수	국어	수학(1과목)			영어	탐구(2과목)			한국사 (응시여부만 반영)
			미적분	기하	확률과 통계		사탐	과탐	직탐	
의예과, 약학과	4	○	○	○		○		○		○
전체 모집단위(해당모집단위)	4	○	○	○	○	○	○	○	○	○
스포츠헬스케어학과, 웹툰영상학과	3									

2. 영역별 반영 비율(%)

모집단위	반영 영역수	국어	수학	영어	탐구		
					1과목	2과목	계
전체 모집단위(해당모집단위)	4	25	25	25	12.5	12.5	25
스포츠헬스케어학과, 웹툰영상학과	3	33.33	33.33	33.33	16.67	16.67	33.33

가. 수능성적표 상의 각 영역 · 과목별 **표준점수**를 합산하여 반영합니다.
나. 스포츠헬스케어학과, 웹툰영상학과는 각 영역 · 과목별 **표준점수** 중 성적이 높은 3개 영역을 합산하여 반영합니다.
다. 영어영역은 지원자의 영어등급을 '영어 절대평가 실시에 따른 표준점수 반영표'를 준용하여 표준점수로 환산 반영합니다.

〈영어 절대평가 실시에 따른 표준점수 반영표〉

등급	1	2	3	4	5	6	7	8	9
표준점수	135	130	123	114	103	94	87	82	79

라. 탐구영역은 2개 과목의 표준점수를 합산하여 반영합니다.
마. 모집단위별 수능성적 반영방법의 반영영역 수 또는 탐구과목 수가 부족한 경우 불합격 처리됩니다.
바. 모집단위별 수능성적 반영방법의 반영영역 또는 탐구과목에 적합하지 않은 경우 불합격 처리됩니다.
사. 한국사의 경우 수능성적 합산에 포함되지 않으나, 미 응시할 경우 지원자격 미달로 불합격 처리됩니다.

전형별 선발 원칙

■ 선발 원칙

1. 모집전형별, 모집단위별로 성적순으로 합격자 및 예비후보자를 선발합니다.
2. 음악공연예술학과는 전공 및 악기 구분 없이 전체 지원자를 성적순으로 선발합니다.
3. 실기고사 또는 면접고사에 결시한 자는 불합격으로 처리합니다.
4. **의예과 면접고사에서 부적격 판정을 받은 경우, 수능성적과 관계없이 불합격으로 처리합니다.**
5. 지원자격 미달자, 필수 제출서류 미비자는 불합격 처리합니다.
6. 등록포기 등으로 인해 결원이 발생할 경우 그 인원만큼 해당 모집단위의 예비후보자를 충원 합격자로 선발합니다.
7. 최종 등록자 수가 모집인원에 미달할 경우 결원은 다음 모집 시기에 포함하여 선발합니다.
8. 부정한 방법으로 합격한 자는 합격 및 입학을 취소합니다.
9. 최종합격자라도 추후 결격사유가 발견되면 합격 및 입학이 취소되어 퇴교처리 됩니다.
10. 본교 입학전형관리위원회에서 별도로 정하는 수준에 미달할 경우 모집인원 이하로 선발할 수 있습니다.
11. 기타 사항에 관해서는 본교 입학전형관리위원회의 심의 결정에 따릅니다.

■ 동점자 처리기준(동점자가 발생한 경우 다음 기준의 순으로 순위를 정한다.)

1. 전체 모집단위(수능, 농어촌학생, 기초생활 수급권자 전형)

순위	우선 순위
1순위	영어영역 환산성적 상위자
2순위	국어영역 성적(표준점수) 상위자
3순위	수학영역 성적(표준점수) 상위자(성적이 동일한 경우 '미적분' 또는 '기하' 선택을 '확률과 통계' 보다 선 순위로 함)
4순위	탐구영역 성적(표준점수) 상위자
5순위	한국사 성적 등급 상위자

※ 의예과, 약학과, 스포츠헬스케어학과, 음악공연예술학과, 웹툰영상학과 제외
※ 동점자 처리기준 적용 후에도 동점인 경우 동점자를 모두 동일 순위로 처리함

2. 의예과, 약학과(수능, 지역인재, 농어촌학생, 기초생활 수급권자 전형)

순위	우선 순위
1순위	국어영역 성적(표준점수) 상위자
2순위	탐구영역 성적(표준점수) 상위자
3순위	수학영역 성적(표준점수) 상위자
4순위	영어영역 환산성적 상위자
5순위	한국사 성적 등급 상위자

※ 동점자 처리기준 적용 후에도 동점인 경우 동점자를 모두 동일 순위로 처리함

3. 스포츠헬스케어학과, 웹툰영상학과(실기, 농어촌학생, 기초생활 수급권자 전형)

순위	우선 순위
1순위	실기고사 성적 상위자
2순위	수능성적 총점(표준점수) 고득점자
3순위	‘수능 전형’ 동점자 처리기준을 준용(전체 모집단위 기준)

※ 동점자 처리기준 적용 후에도 동점인 경우 동점자를 모두 동일 순위로 처리함

4. 음악공연예술학과(실기)

순위	우선 순위
1순위	실기고사 성적 상위자
2순위	학생부성적 총점 고득점자
3순위	학생부성적에서 반영된 10개 교과 등급 합이 작은 자
4순위	학생부성적에서 반영된 10개 교과 등급 중 높은 등급 개수가 많은 자
5순위	학생부성적에서 반영된 10개 교과 중 높은 등급별 이수단위 합이 큰 자
6순위	학생부성적에서 반영된 10개 교과 등급의 이수단위 합이 큰 자

※ 동점자 처리기준 적용 후에도 동점인 경우 동점자를 모두 동일 순위로 처리함

5. 교과별 등급(이수단위) 산출이 불가능한 경우(음악공연예술학과)

가. 등급산출이 가능한 자와 불가능한 자가 동점인 경우는 등급산출이 가능한 자를 우선 선발함
나. 등급산출이 불가능한 자 간에 동점인 경우는 아래 우선순위로 처리함(등급산출이 불가능한 자: 검정고시 출신자)

순위	우선 순위
1순위	반영된 교과 등급 중 높은 점수의 개수가 많은 자
2순위	반영된 영어 교과 성적이 우수한 자
3순위	반영된 국어 교과 성적이 우수한 자
4순위	반영된 수학 교과 성적이 우수한 자
5순위	반영된 과학 교과 성적이 우수한 자
6순위	반영된 사회 교과 성적이 우수한 자
7순위	반영된 한국사 교과 성적이 우수한 자

※ 동점자 처리기준 적용 후에 동점인 경우 동점자를 모두 동일 순위로 처리함

2023학년도 입학전형 결과

■ 2023학년도 수능성적 반영 방법(표준점수 활용)

가. 자료대상자: 최종등록자 기준

나. 모집단위 중 등록자가 1명 이하인 경우 성적 공개하지 않음(표기: 1명▼)

다. 모집단위 중 등록자가 3명 이하인 경우 학생부 평균 점수 외에 공개하지 않음(표기: 3명▼)

■ 수능 전형

모집군	모집단위	모집인원	지원인원	경쟁률	충원합격번호	4개영역				영어		3개영역(국어,수학,탐구)		비고
						평균점수	70%커트점수	표준편차	평균등급	평균점수	평균등급	평균점수	평균등급	
가	의예과	22	100	4.55	17	545.32	545	0.97	1.05	135.00	1.00	410.32	1.07	
	약학과(자연계열)	3	47	15.67	1	533.33		0.94	1.33	133.33	1.33	400.00	1.33	3명▼
	약학과(인문계열)	3	35	11.67	4	530.00		1.41	1.27	133.33	1.33	396.67	1.25	3명▼
	간호학과	22	68	3.09	21	483.44	481	7.41	2.97	128.84	2.12	354.60	3.18	
	반려동물보건학과	4	13	3.25	4	413.50	411	14.22	5.00	122.00	3.00	291.50	5.50	
	식품영양·식품공학부	1	1	1.00	없음									1명▼
	의공학부	27	47	1.74	20	405.89	398	25.72	5.01	111.96	4.11	293.93	5.24	
	경찰·행정학과	5	11	2.20	3	393.60	377	18.11	5.16	107.40	4.60	286.20	5.30	
	미디어커뮤니케이션학과	7	12	1.71	5	383.50	382	29.28	5.33	106.67	4.67	276.83	5.50	
	법학과	11	15	1.36	4	373.88	345	45.82	5.75	109.25	4.50	264.63	6.06	
	보건행정학과	4	15	3.75	2	425.75	411	20.91	4.60	126.50	2.50	299.25	5.13	
	상담심리치료학과	5	15	3.00	8	393.20	384	11.05	5.32	109.60	4.40	283.60	5.55	
	유아교육과	1	2	2.00	1									1명▼
	특수교육과	3	6	2.00	1	424.67		22.40	4.47	116.33	3.67	308.33	4.67	3명▼
	경영학과	21	38	1.81	17	376.86	365	22.48	5.57	102.43	5.14	274.43	5.68	
	국제통상학과	13	13	1.00	없음	380.50	362	35.89	5.47	103.33	5.00	277.17	5.58	
	문화콘텐츠학과	9	12	1.33	3	382.71	373	28.94	5.46	102.57	5.14	280.14	5.54	
	자유전공학부	9	19	2.11	9	389.13	370	41.39	5.45	115.00	3.75	274.13	5.88	
	건축학과	6	23	3.83	7	397.83	398	3.93	5.20	110.33	4.33	287.50	5.42	
	미래에너지공학과	20	8	0.40	없음	373.00		28.25	5.60	106.67	4.67	266.33	5.83	3명▼
	재난방재학과	13	6	0.46	없음	333.67		10.21	6.67	97.00	5.67	236.67	6.92	3명▼
	전자IT기계자동차공학부	33	29	0.88	없음	379.90	371	32.76	5.62	110.50	4.30	269.40	5.95	
	나노융합공학부	14	28	2.00	8	385.00	369	14.71	5.47	108.00	4.57	277.00	5.70	
	의료·헬스케어IT공학과	20	21	1.05	1	383.73	374	20.45	5.53	110.64	4.27	273.09	5.84	
	의생명공학과	3	15	5.00	3	431.33		1.25	4.47	113.33	4.00	318.00	4.58	3명▼
	제약공학과	14	50	3.57	22	447.13	444	9.75	4.08	123.67	2.87	323.47	4.38	
	컴퓨터공학과	10	27	2.70	15	378.20	376	18.48	5.86	109.60	4.40	268.60	6.23	
	AI빅데이터학부	21	21	1.00	없음	354.00	343	32.88	6.18	101.56	5.33	252.44	6.39	
다	보건안전공학과	8	29	3.63	9	429.71	423	9.28	4.37	115.00	3.86	314.71	4.50	
	임상병리학과	7	65	9.29	23	469.88	468	3.66	3.43	125.38	2.63	344.50	3.63	
	멀티미디어학부	14	30	2.14	15	382.55	348	39.73	5.51	108.36	4.55	274.18	5.75	
	산업경영공학과	24	21	0.88	없음	361.67	378	50.73	6.11	100.89	5.56	260.78	6.25	
	실내건축학과	9	16	1.78	7	406.14	398	34.79	5.00	113.43	4.00	292.71	5.25	
	컴퓨터디자인과	11	29	2.64	18	358.60	339	22.06	6.08	100.20	5.40	258.40	6.25	
	방사선화학과	3	25	8.33	11	448.25	447	11.12	4.15	124.75	2.75	323.50	4.50	

■ 지역인재 전형

모집군	모집단위	모집인원	지원인원	경쟁률	충원합격번호	4개영역				영어		3개영역(국어,수학,탐구)		비고
						평균점수	70%커트점수	표준편차	평균등급	평균점수	평균등급	평균점수	평균등급	
가	의예과	15	47	3.13	8	541.25	541	2.82	1.11	135.00	1.00	406.25	1.14	
	약학과	6	41	6.83	5	532.20	532	0.98	1.28	135.00	1.00	397.20	1.35	

■ 실기 전형

모집군	모집단위	모집인원	지원인원	경쟁률	충원합격번호	3개영역(국어, 수학, 영어, 탐구 중 성적이 좋은 3개 영역)				비고
						평균점수	70%커트점수	표준편차	평균등급	
가	음악학과	15	9	0.60	없음					실기 90%+ 학생부 10%
다	웹툰영상학과	3	15	5.00	3	10.17	10.37	0.31	5.12	성적이 높은 3개 영역 합산

행정부서 및 학과(부) 전화번호

업무	담당부서	전화번호	업무	담당부서	전화번호
입학전형 안내	입학처	055-320-3700~2	학사관리 안내	교무처 (학사관리과)	055-320-3593~4
등록금 수납 안내	경리과	055-320-3030~1	수강신청 및 수업관리 안내	교무처 (학사관리과)	055-320-3014~5
학자금대출 안내	학생복지처 (장학지원)	055-320-3634~5	기숙사 입주 안내	인덕재	055-320-3344~5
장학제도 안내				인정관	055-320-3970~1
장애학생 개별상담 지원 (입시 및 관련사항)	장애학생지원센터	055-320-3018	국내, 국제교류 안내	대외국제처	055-320-3536

단과대학	학과(부)		전화번호
의과대학	의예과		055-320-3079
약학대학	약학과		055-320-3939
간호대학	간호학과		051-890-6826
보건의료 융합대학	물리치료학과		055-320-3678
	반려동물보건학과		055-320-4080
	보건안전공학과		055-320-3304
	식품영양 · 식품공학부	식품공학	055-320-3233
		식품영양학	
	응급구조학과		055-320-3469
	의공학부	의용전자	055-320-3291
		의용소재역학	
	임상병리학과		055-320-3480
	작업치료학과		055-320-3683
사회 과학대학	경찰 · 행정학과	경찰학	055-320-3142
		행정학	
	미디어커뮤니케이션학과		055-320-3526
	법학과		055-320-3127
	보건행정학과		055-320-3283
	사회복지학과		055-320-3515
	상담심리치료학과		055-320-4023
	스포츠헬스케어학과		055-320-3170
	유아교육과		055-320-3226
	특수교육과		055-320-3773

단과대학	학과(부)		전화번호
경영대학	경영학과		055-320-3110
리버럴 아츠 칼리지	문화콘텐츠학과		055-320-3500
	음악공연예술학과		055-320-3861
	자유전공학부		055-320-3441
공과대학	건축학과		055-320-3470
	멀티미디어학부	디지털콘텐츠	055-320-3490
		비주얼인포메이션디자인	
		모션미디어	
	반도체공학과		055-320-3631
	소방방재학과		055-320-3432
	실내건축학과		055-320-3491
	웹툰영상학과		055-320-3329
	전기 · 배터리공학과		055-320-4115
	전기차공학부	전기차공학	055-320-3182
		기계공학	
	전자공학과		055-320-3189
BNIT 융합대학	방사선화학과		055-320-3219
	의료IT학과		055-320-4128
	의생명공학과		055-320-3261
	제약공학과		055-320-3394
AI 융합대학	게임학과		055-320-3492
	스마트물류학과		055-320-3474
	컴퓨터공학과		055-320-3269
	AI소프트웨어학부	인공지능	055-320-3254
		빅데이터	
		산업보안	

통학버스 노선 안내 12개 노선

구 분		노 선
경전철 인제대역		경전철 인제대역(1번출구) → 학교
동 래		내성중학교 건너편 → 광혜병원 건너편 → 만덕(만덕1동 주민센터) → 학교
하 단		하단지하철역(2번출구)) → 학교
영도, 부산역		우리은행 영도지점(영도경찰서 버스정류소) → 부산역(지하철 2번출구) → 조방앞 부산은행 범일동 지점 → 서면역(롯데호텔백화점) BRT[버스승강장] → 가야 부산진우체국 BRT[버스승강장] → 학교
해운대		지하철 해운대역(1번 출구) → 장산역 (5번출구) → 해운대백병원 → 대동상가 → 벡스코역(동해선) → 원동IC 입구(도시고속관리사무소 건너편) → 학교
양 산	북 정	신북정 써니마트 → 중앙사거리(진짜배기 양산북부점) → 종합운동장 건너(양주근린공원) → 청어람 아파트(쌍용스윗닷홈 상가 앞) → 동원로얄듀크 아파트 → 극동 아파트(맥도날드) → 학교
	물 금	양우내안애 아파트(101동 앞) → 미래디자인융합센터 건너편 → 범어중학교 → 신주중학교 → 산림청 → 학교
마 산		마산역(정일면옥) → 마산시외버스터미널(대현프리몰 8번 출구) → 덕재버스정류장[400122] 옆 현대주유소 → 학교
창 원		성산아트홀 소극장 옆 → 토월 성원 주상가앞(대동백화점) → 남산시외버스터미널 → 학교
진 해 (장유)		자은본동 버스정류소[518139] → 냉천사거리(알뜰 주유소옆) → 안민터널 버스정류소[518123] → 율하 모산초등학교 건너편 버스정류소[3370] → 중앙하이츠 정문 버스정류소[2810] → 율하중고교 버스정류소[2806] → 학교
장 유		관동중학교 건너편 버스정류소[1816] → 갑오마을 버스정류소[1282] → 삼문우체국 건너편 → 장유고등학교 버스정류소[2792] → 월산3단지 버스정류소[3180] → 코어상가[1436] → 학교
울 산		공업탑로터리[롯데캐슬 앞 버스정류소옆] → 신복로터리[전세버스 승강장] → 학교

※ 통학버스 시간표: 2023학년도 2학기 등교 기준

※ 세부내용은 인제대학교 홈페이지→ 켐퍼스 생활 → 학생복지시설 → 통학버스 참조

본교 캠퍼스 오시는 길

김해시내
가야랜드
인제대학교
후문
동원아파트
POLICE
경찰서
시청
김해소방서
안동공단
한일여고
강서구청
14 국도
부산김해경전철
인제대
14 국도
부산
인제대 순환버스
7
마산
IC 동김해 IC
10 고속도로
부산
TG
동김해 TG
1047 지방도로

인제대학교
(부산백병원)
벽산아파트
110-1
10
67, 167
현대아파트
10-1
67, 167
167
10, 10-1
홈플러스 가야점
5 출구
2 호선 서면
2 호선 개금
← 서면
사상 →

인제대학교
INJE UNIVERSITY

입 학 상 담 : ☎(055)320-3700~2 Fax(055)334-0713 https://iphak.inje.ac.kr
김해캠퍼스 : ☎(055)334-7111~8 (50834) 경남 김해시 인제로 197
부산캠퍼스 : ☎(051)890~6625